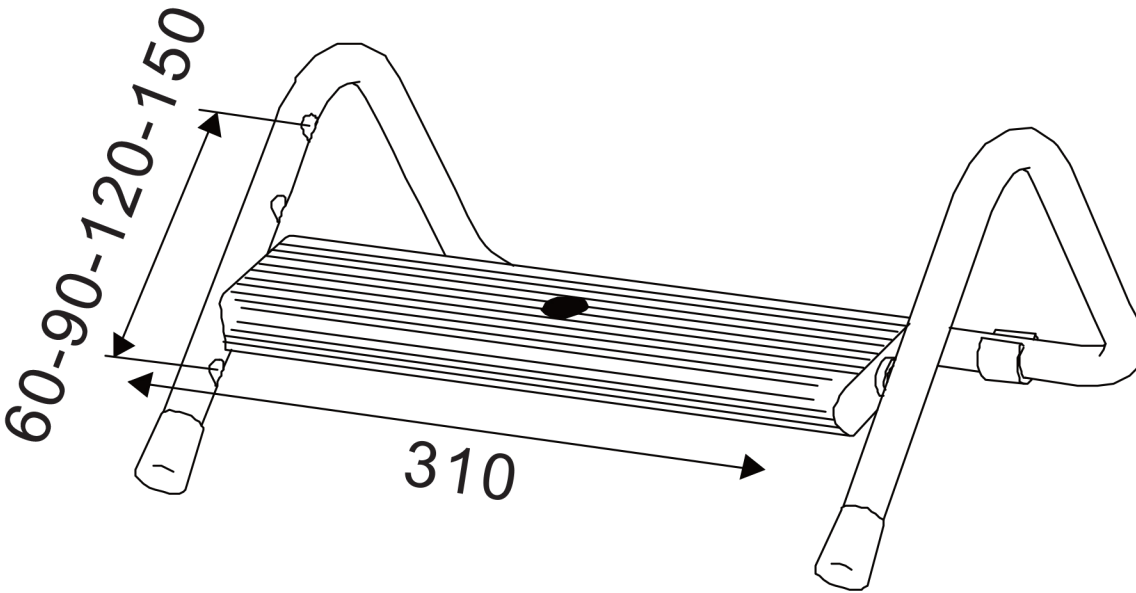
60-90-120-150
310